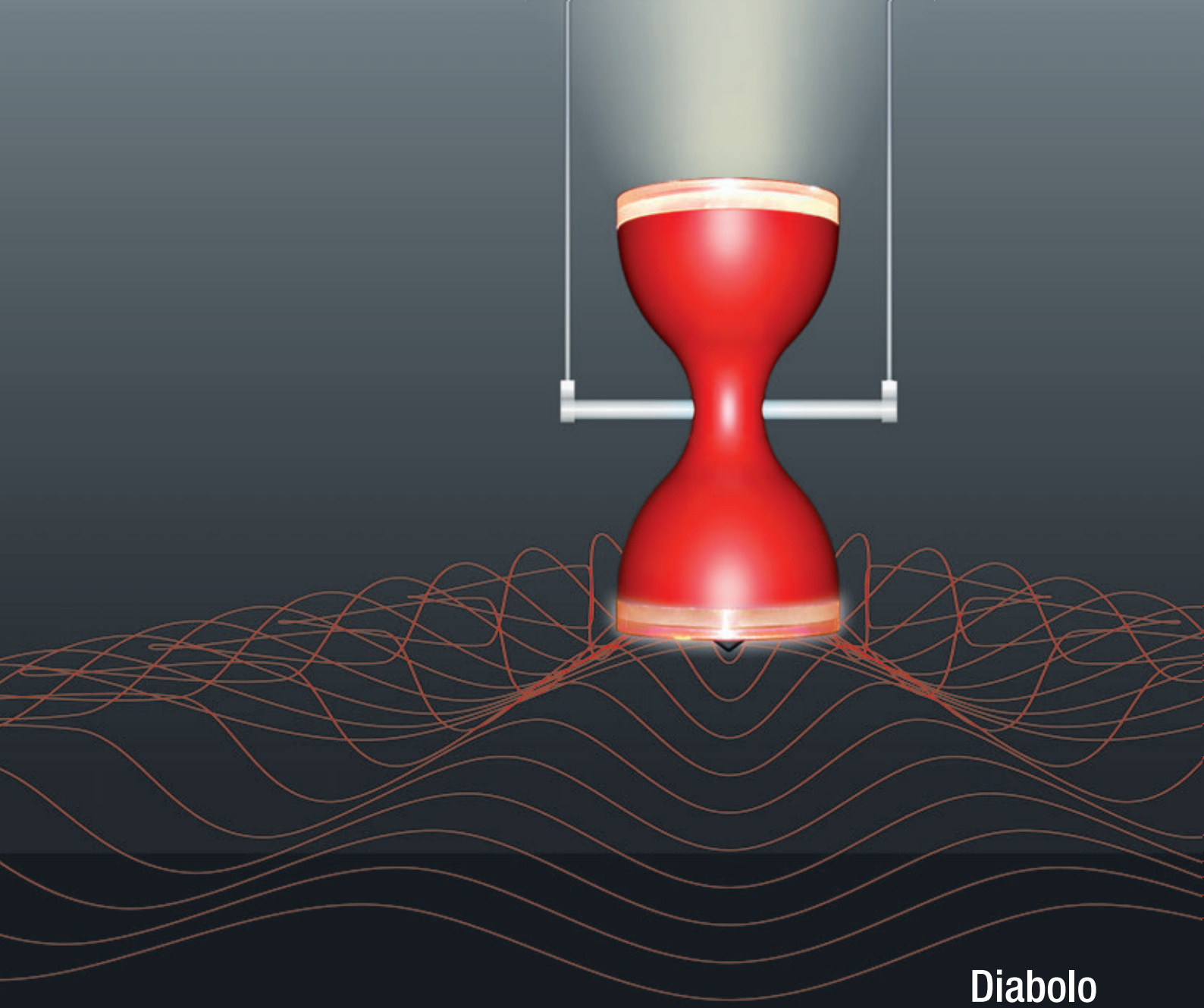

Diabolo

Design by Maurizio Moroni for Dx-Hi

NewTec
Design : Audio

Diabolo

– ein neuer Weg der Betrachtung,
des Hinhörens und des Genusses.

– a new way of looking,
listening and enjoyment.

Die einzigartige Symbiose von Licht und Ton vereint die Ansprüche von moderner Licht- und Klanggestaltung.
Die weiche Klangfarbe und innovative Lichttechnik formen Räume der besonderen Art und laden zum Verweilen ein.

The unique symbiosis of light and sound meets the demands on modern light and sound design.
The soft sound timbre and innovative light technology is influencing rooms in a special way.

Auf einen Blick

Funktionsprinzip	Kombination von Beleuchtung und Beschallung für Wand- oder frei hängende Montage. Ein-Weg-Lautsprechersystem kombiniert mit Standard Halogen-Leuchtmittel und Ambiente RGB Led Leuchtring
Merkmale	Licht- Ton- Ambiente-Gestaltungselement für besondere Räume
Anwendung	Hintergrundbeschallung mit exzellentem Klang und guter Sprachverständlichkeit bis hin zu Wiedergabe von Stereoaufnahmen in HiFi Qualität Atmosphärische Beleuchtung Klangvoller Lichtakzent

At a glance

Operational principles	Combination of light and sound Wall mounted or free hanging version One way speaker combined with standard Halogen illumination and ambiance LED technology
Characteristics	Designed Light, Speaker, Ambiance component for extraordinary environments
Application	Range from background music to high level stereo sound with excellent voice clarity characteristics Ambiance lightaccent

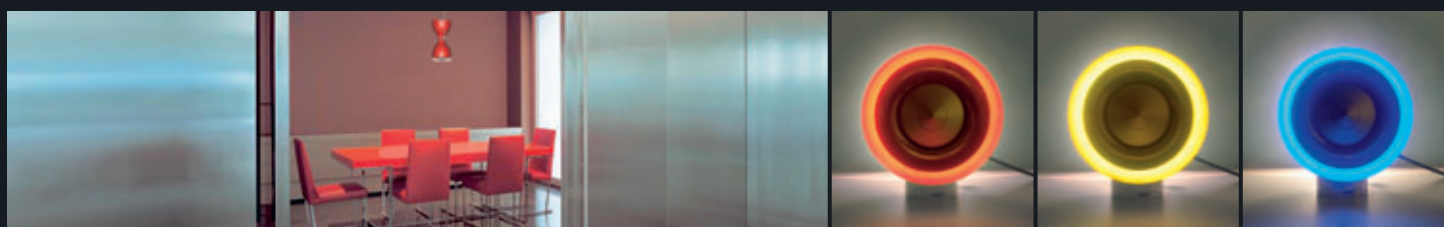

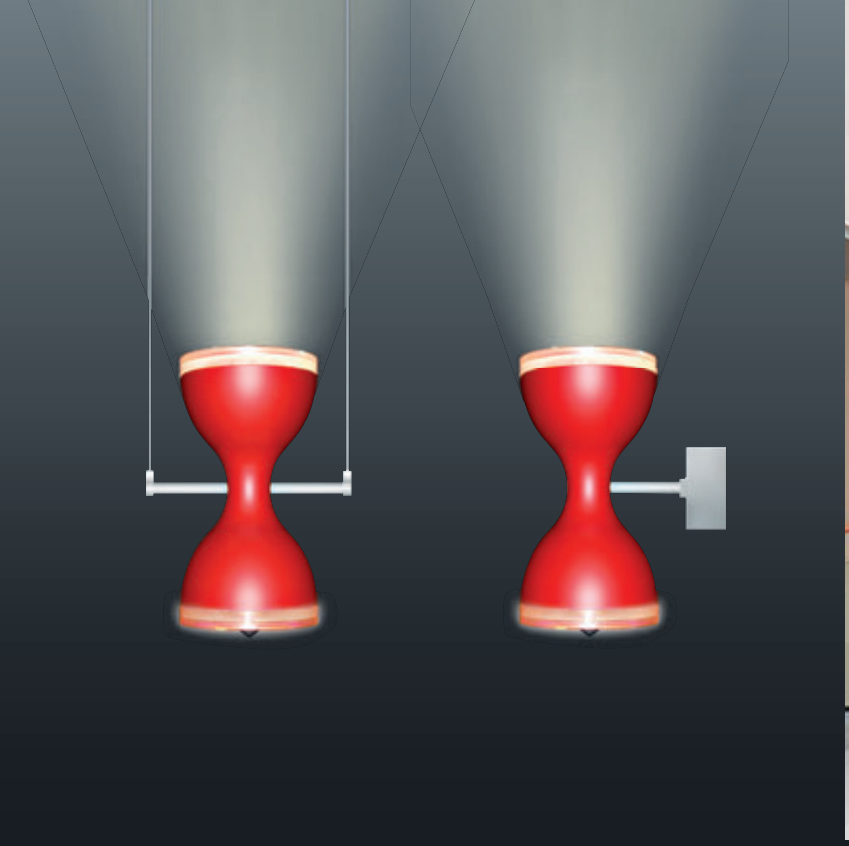

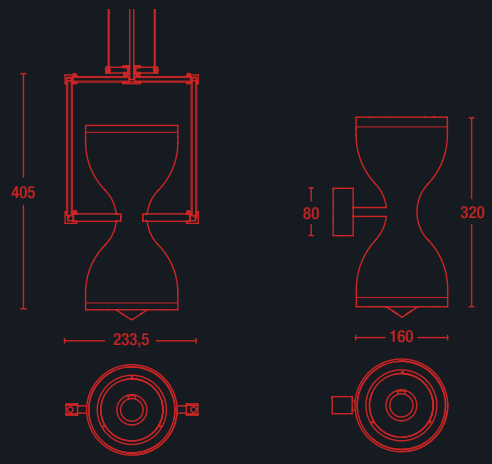

Diabolo pendo **Diabolo applique**

Technische Daten
Technical Specifications

Bezeichnung	Diabolo	Term	Diabolo
Typ	Ein-Weg Licht-Lautsprecher mit RGB Led ferngesteuert und 100 W Halogenlicht über Berührungssensor	Type	Combinated light / sound system – One way speaker 100 W halogen illumination with tip sensor RGB Led technology (remote control)
Impedanz, Nennbelastung	4 Ω 50 Watt RMS	Impedance / Rate capacity	4 Ω 50 Watt RMS
Wirkungsgrad (1 W, 1m)	85,5 dB (+6 dB auf 360°)	Nominal Sensivity (1 W, 1m)	85,5 dB (+6 dB on 360°)
Maximal SPL mit Hochpassfilter	102,5 dB (Mit Hochpass Filter bei 120 Hz / mind. 18 dB – Oct.)	Maximum SPL	102,5 dB (hight pass filter at 120 Hz / min. 18 dB – Oct.)
Installations- möglichkeiten	Wandmodell Abhängeversion (Konstruktionsänderung der Abhängung möglich)	Versions	Wall mountable Free hanging from ceiling (suspension changes possible)

Farbe*
Colors*

schwarz / black rot / red Aluminium poliert / polished aluminium

*Alle anderen Farben auf Anfrage. / *All other colors on request.

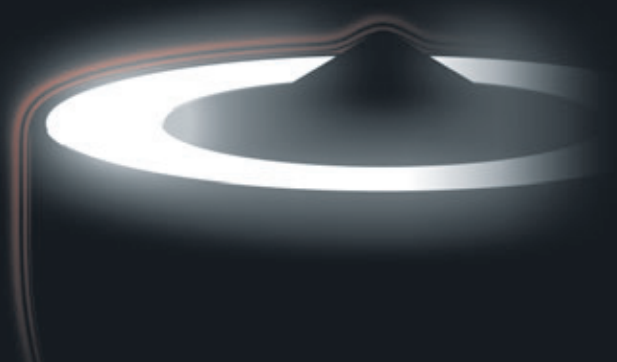

Alle Angaben unter Vorbehalt. / All information under reserve.

Produktübersicht
Product Overview

Cono Linie

Cono alto

Cono pendo

Cono solo

Cono duo

Cono Linie mit Lichtintegration
Cono Linie with integrated light

Cono solo Lux
Cono solo LED

Cono modulo

Pro Linie

Pro 100

Pro 200

Pro 400

▶ Diabolo Linie

Design by Maurizio Moroni for Dx-Hi

Diabolo pendo
Diabolo applique

„Wir bringen Klang in Form."

"We converge sound with form."

NewTec
Design : Audio

Negrellistrasse 13B
I – 39100 Bolzano, Italy
Tel +39 0471 058 065
Fax +39 0471 058 066

info@newtec-audio.com
www.newtec-audio.com