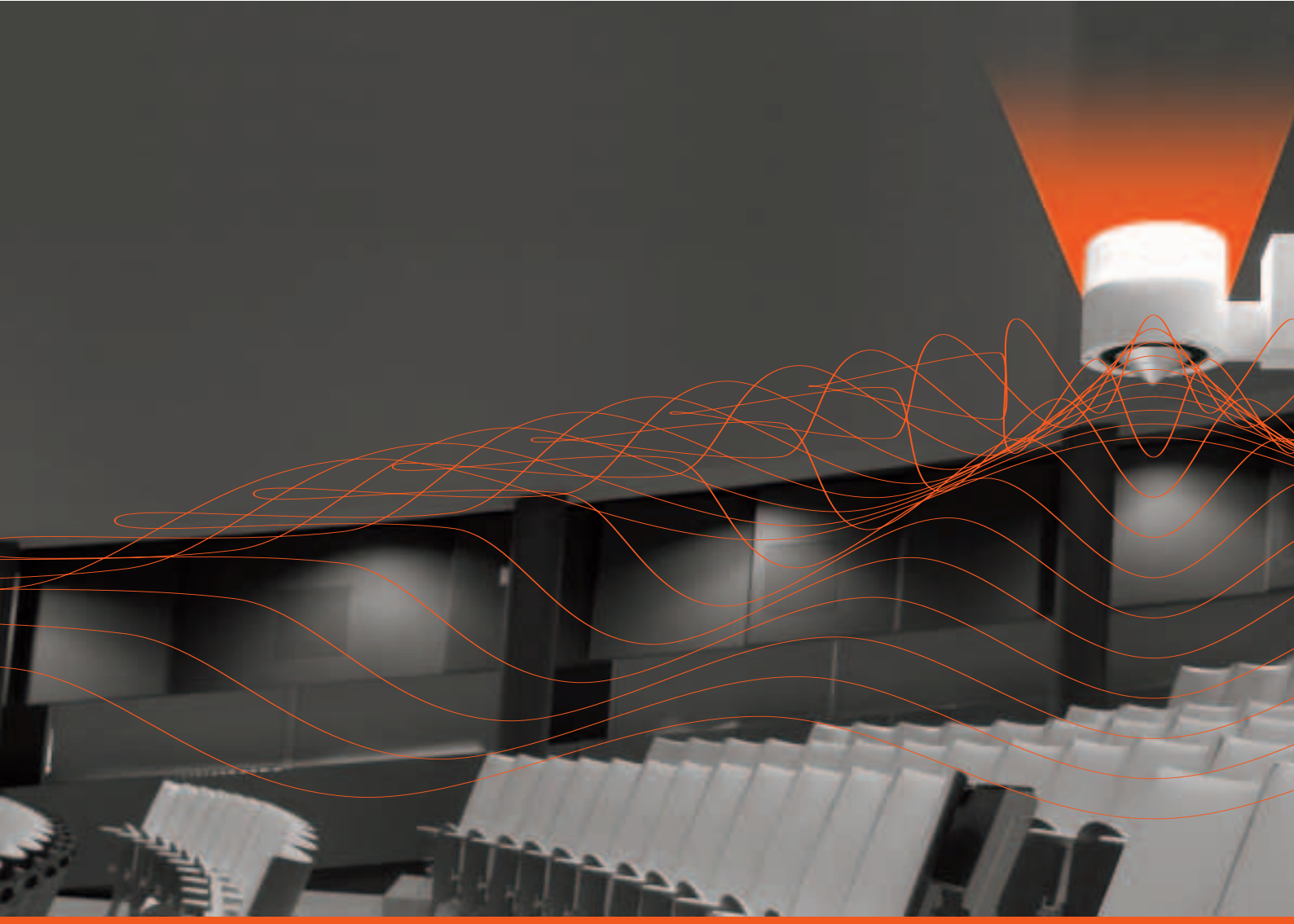

Cono solo Lux
Cono solo LED

NewTec
Design : Audio

Cono solo Lux
Cono solo LED

– ein neuer Weg der Betrachtung,
des Hinhörens und des Genusses.

Die einzigartige Symbiose von Licht und Ton vereint die Ansprüche von moderner Licht- und Klanggestaltung. Die weiche Klangfarbe und innovative Lichttechnik formen Räume der besonderen Art und laden zum Verweilen und Erleben ein – von diffuser Sekundärbeleuchtung bis zur Wiedergabe von hochwertigen Stereoaufnahmen mit Lichteffekten aus dem LED-Repertoire.

Auf einen Blick

Funktionsprinzip	Ein-Weg Lautsprecher 360° gleichmäßige Schallabstrahlung extrem breites Frequenzband
Merkmale	elegantes Design, farblich anpassbar Beleuchtung und Beschallung in einem System einfachste Wandmontage mit Klipphaltesystem höchste Tonqualität
Anwendung	exzellente Klangqualität im Bereich sanfter Hintergrundmusik bis hin zur Wiedergabe von Stereoaufnahmen in HiFi-Qualität und Surroundanwendungen atmosphärische Beleuchtung klangvoller Lichtakzent

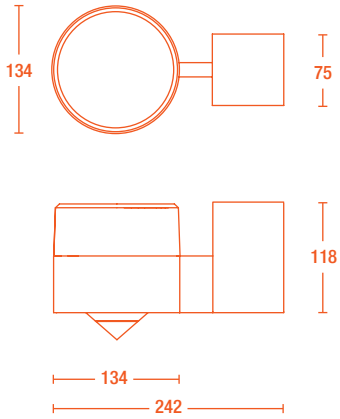

Anwendungsbereiche

Raum definiert sich auch über Klang.
Eine gute Akustik beeinflusst das Wohlbefinden und verlängert die Verweildauer in Gastronomie, kundenorientierten Umgebungen oder in Wellnessbereichen. Die kegelförmige Geometrie erzeugt eine sehr präsente, nicht zu ortende Schallabstrahlung, welche durch die Verwendung einer Aluminium-Membran zu einer angenehmen, weichen Klangfarbe geformt wird. Klang und Licht zeigen ein ähnliches Ausbreitungsverhalten und benötigen vielerorts die gleichen idealen Positionen im Raum. Die Symbiose aus Klang und Beleuchtung, verpackt in elegantes Design, erzeugt ein eindrucksvolles räumliches Klangverhalten vom diffusen Leuchtmittel bis zur atmosphärischen Beleuchtung.
Der Cono solo Lux eignet sich durch die Bestückung mit weißem Licht hervorragend als atmosphärische Sekundärbeleuchtung oder gedämpfter Abendbeleuchtung. Der Cono solo LED, ausgestattet mit hochwertigen und leistungsstarken RGB und W Led´s, erlaubt eine feste Einstellung von 7 verschiedenen Grundfarben und ist mit allen Standardlichtsteuersystemen und deren Protokollen wie z.B. DMX oder Dali kompatibel.
Atmosphärische Lichtwechsel und -choreografien bieten vielseitige Einsatzmöglichkeiten z.B. zur Unterstützung der Entspannung im Wellnessbereich, der Erlebnisgastromonie, in Veranstaltungsräumen und im Außenbereich. Entgegen herkömmlichen Modellen kann der Raum mit weniger Klangsystemen gleichmäßig und qualitativ hochwertig beschallt werden. Die neuartige Bauweise lässt Varianten von purem Klang bis zur Integration von verschiedenen Lichtsystemen zu.

Referenzen

Skilounge Serfaus, VIP Bereich und Außenbereich
M3, Clubraum, München

Technische Daten

Bezeichnung	**Cono solo Lux**	**Cono solo LED**
Leuchtmittel	Sylvania Micro Lynx	High current RGB und W LEDs
Leistungsaufnahme	7 Watt	8,4 Watt
Leuchtfarbe	weiß	gesamtes RGB Farbspektrum über Steuerungen - 7 Grundeinstellungen: cyan, magenta, yellow, rot, grün, blau, weiß
Leuchtstärke	350 lux	bis 320 lux
Versorgung	90 - 265 Volt AC	78 - 260 Volt AC / 24 Volt über integrierten Transformator
Lebensdauer	6.000 bis 7.000 Stunden	50.000 bis 80.000 Stunden
Anschlüsse	Lüsterklemme	Print Stecker 6 polig für Steuergeräte und Schnittstellen
Steuerung	Klassische 220 Volt Schaltungen oder Dimmer	kompatibel mit allen Standardlichtsteuerungen zur Erzeugung individueller Lichtwechsel und -choreographien, mittels Verwendung eines Controllers (nicht im Lieferumfang enthalten)

Typ	Wandaufbau	Wandaufbau
Prinzip	Ein-Weg Lautsprecher	Ein-Weg Lautsprecher
Außenmaße B x L x H (in Sicht)	134 mm x 242 mm x 118 mm	134 mm x 242 mm x 118 mm
Gewicht	2,8 kg	3,05 kg
Gehäuseausführung	Aluminium, Abdeckung Plexiglas	Aluminium, Abdeckung Plexiglas
Farben	silber, weiß - alle RAL Farben auf Anfrage	silber, weiß - alle RAL Farben auf Anfrage
Bestückung	1 NewTec M13 - 8633 by Scanspeak	1 NewTec M13 - 8633 by Scanspeak
Impedanz	8 Ω	8 Ω
Nenn- / Musikbelastbarkeit	90 Watt / 170 Watt	90 Watt / 170 Watt
Wirkungsgrad (1 W , 1 m)	82,4 dB (+ 6 dB auf 360°)	82,4 dB (+ 6 dB auf 360°)
Maximum SPL	105 dB (active high pass 120 Hz / 18 dB - Oktave)	105 dB (active high pass 120 Hz / 18 dB - Oktave)
Übertragungsbereich	120 - 20.000 Hz (- 3 dB)	120 - 20.000 Hz (- 3 dB)
Anschlüsse	Polklemmen vergoldet	Schraubklemmen vergoldet

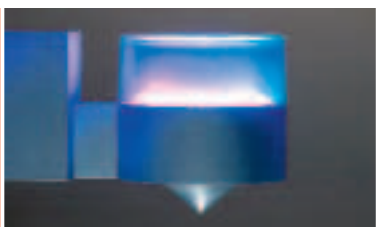
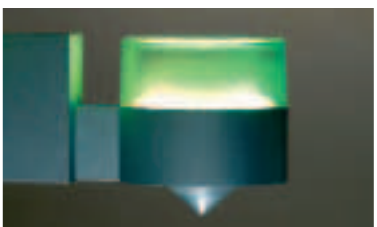
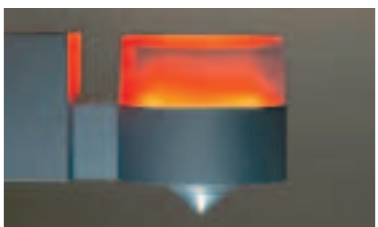

Produktübersicht

Die Cono Linie

- Cono alto
- Cono pendo
- Cono solo
- Cono duo

Die Cono Linie mit Lichtintegration

- Cono solo Lux
  Cono solo LED
- Cono modulo

Die Pro Linie

- Pro 100
- Pro 200
- Pro 400

„Wir bringen Klang in Form."

NewTec
Design : Audio

Negrellistrasse 13B
I – 39100 Bolzano, Italy
Tel +39 0471 058 065
Fax +39 0471 058 066

info@newtec-audio.com
www.newtec-audio.com